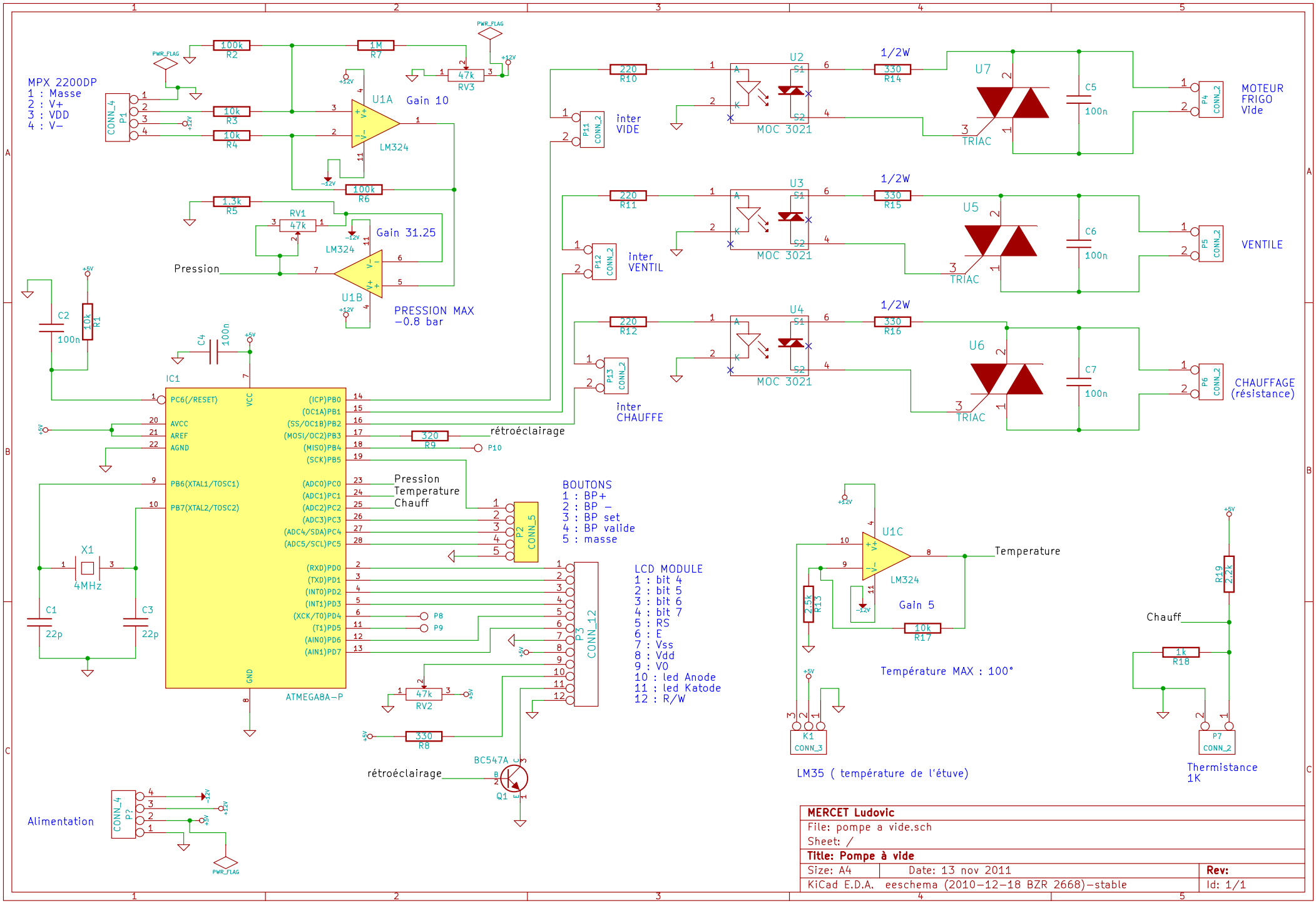
MPX 2200DP
1 : Masse
2 : V+
3 : VDD
4 : V−
Gain 10
Gain 31.25
LM324
Pression
PRESSION MAX
−0.8 bar
inter VIDE
inter VENTIL
inter CHAUFFE
MOC 3021
TRIAC
1/2W
MOTEUR FRIGO Vide
VENTILE
CHAUFFAGE (résistance)
IC1
ATMEGA8A−P
rétroéclairage
Pression
Temperature
Chauff
BOUTONS
1 : BP+
2 : BP −
3 : BP set
4 : BP valide
5 : masse
LCD MODULE
1 : bit 4
2 : bit 5
3 : bit 6
4 : bit 7
5 : RS
6 : E
7 : Vss
8 : Vdd
9 : V0
10 : led Anode
11 : led Katode
12 : R/W
BC547A
Q1
Alimentation
Temperature
Gain 5
Température MAX : 100°
LM35 (température de l'étuve)
Chauff
Thermistance 1K
MERCET Ludovic
File: pompe a vide.sch
Sheet: /
Title: Pompe à vide
Size: A4
Date: 13 nov 2011
Rev:
KiCad E.D.A. eeschema (2010−12−18 BZR 2668)−stable
Id: 1/1